RE5R05A

RWD 5 Speed

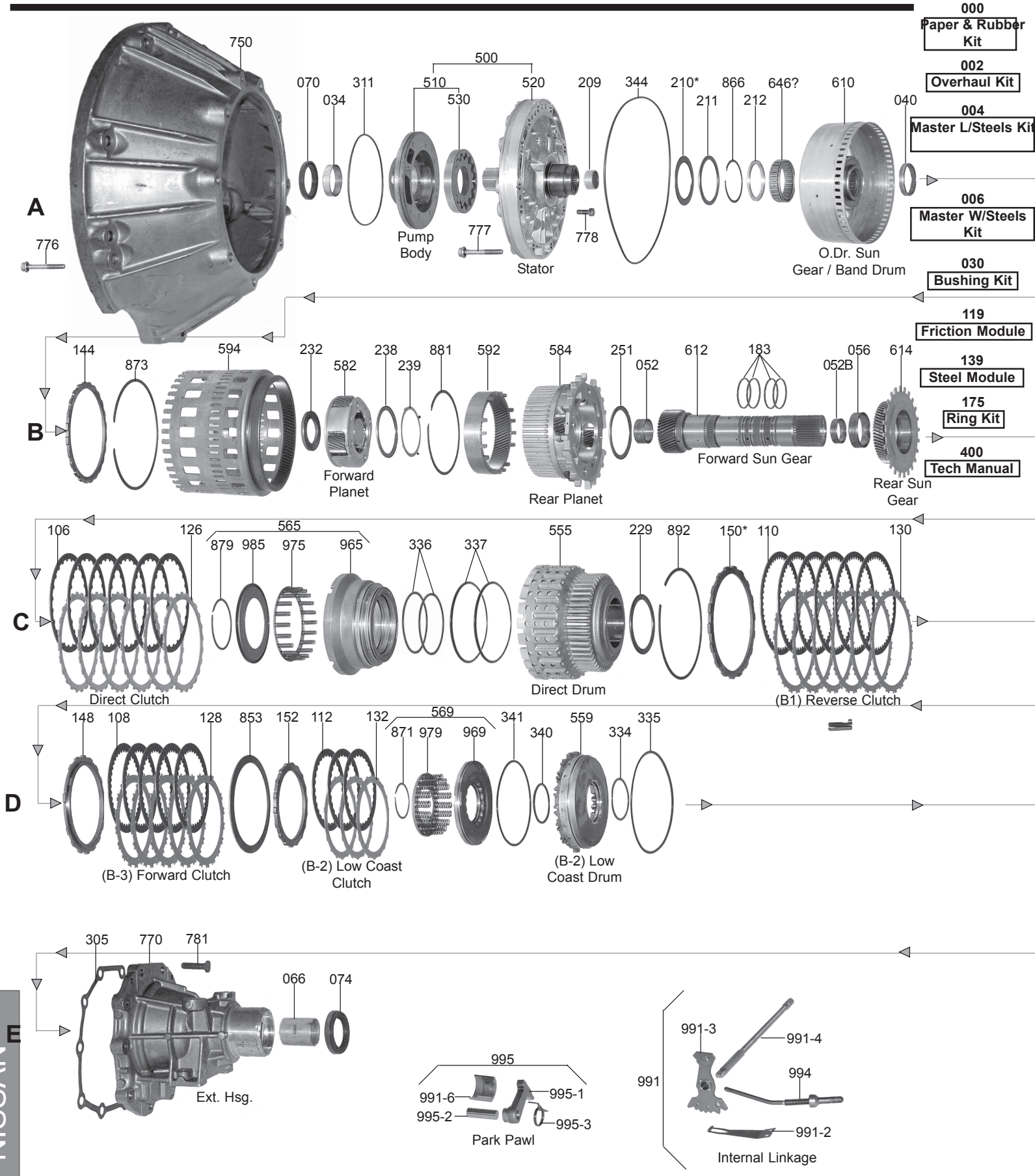

NISSAN

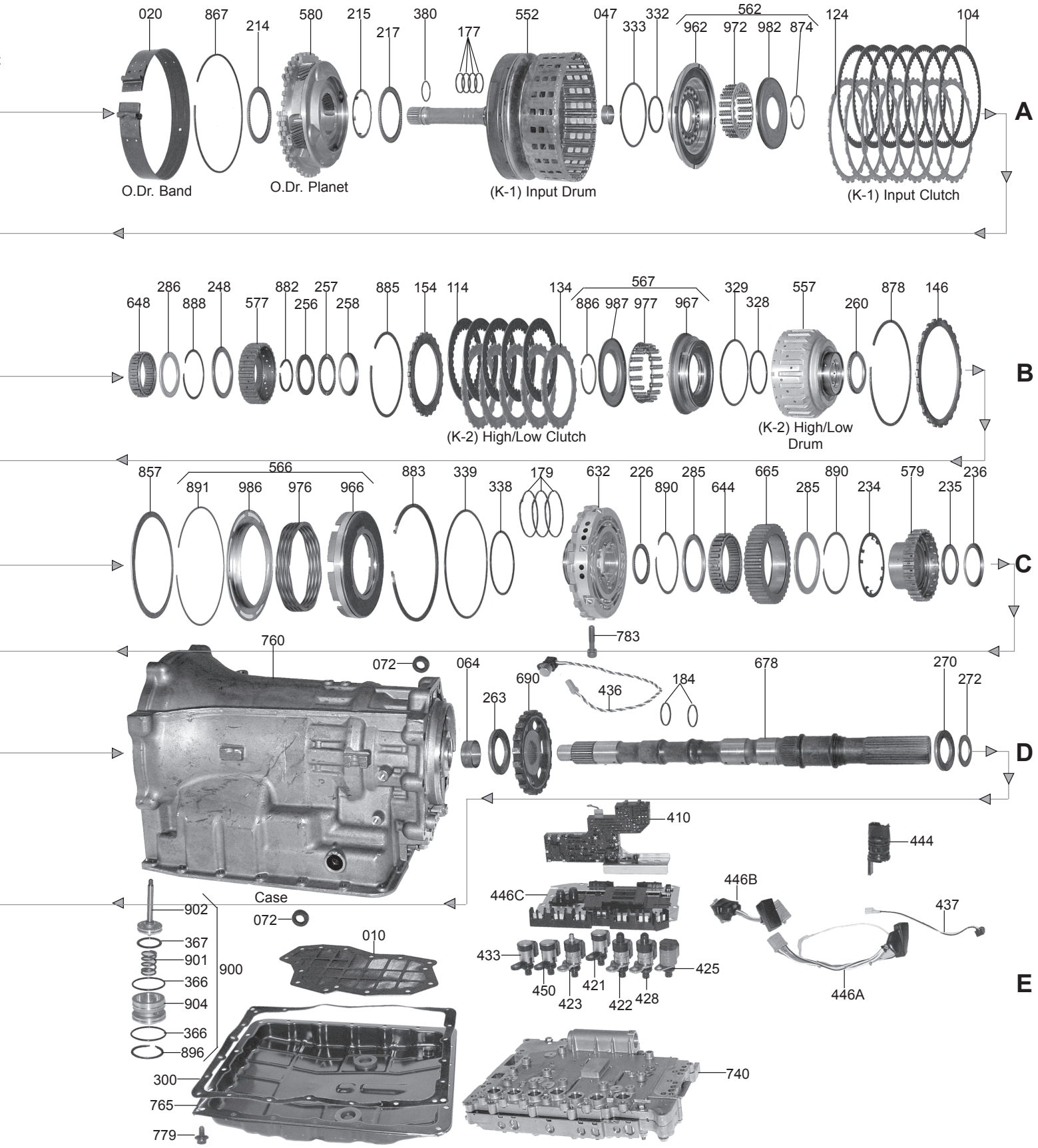
020
867
214
580
215
217
380
177
552
047
333
332
562
962
972
982
874
124
104
A
O.Dr. Band
O.Dr. Planet
(K-1) Input Drum
(K-1) Input Clutch
648
286
888
248
577
882
256
257
258
885
154
114
134
567
886
987
977
967
329
328
557
260
878
146
B
(K-2) High/Low Clutch
(K-2) High/Low Drum
857
566
891
986
976
966
883
339
338
179
632
226
890
285
644
665
285
890
234
579
235
236
C
783
760
072
064
690
263
436
184
678
270
272
D
Case
410
444
446C
446B
437
902
072
367
901
900
366
904
366
896
010
433
450
423
421
422
428
425
446A
E
300
765
779
740

© WIT